

Dot

Código artículo	**86.OP01.2320.02**
Tipo de producto	**Outdoor**
Categoría	**Luz Pixel**
Familia	**Dot**
Pictograms	850° · CRI 80 · SDCM 3 · CE · Driver EXCL. · On Off · IP 66

Esquema

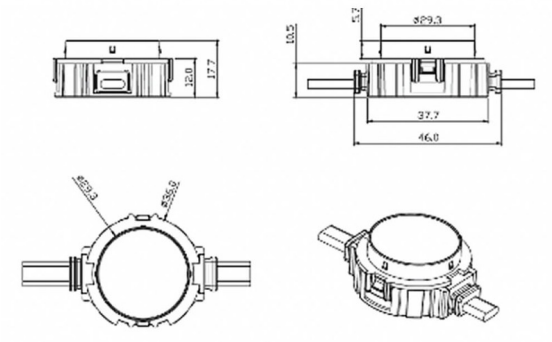

Producto	
Potencia real (W)	**1.44**
Flujo luminoso real (lm)	**54.57**
Ángulo de apertura	**107.68**
IP	**66**
Vida media (h)	**80000h L70B10**
Temperatura de color (K)	**SINGLE COLOR**
Consistencia de color (SDCM)	**SDCM3**